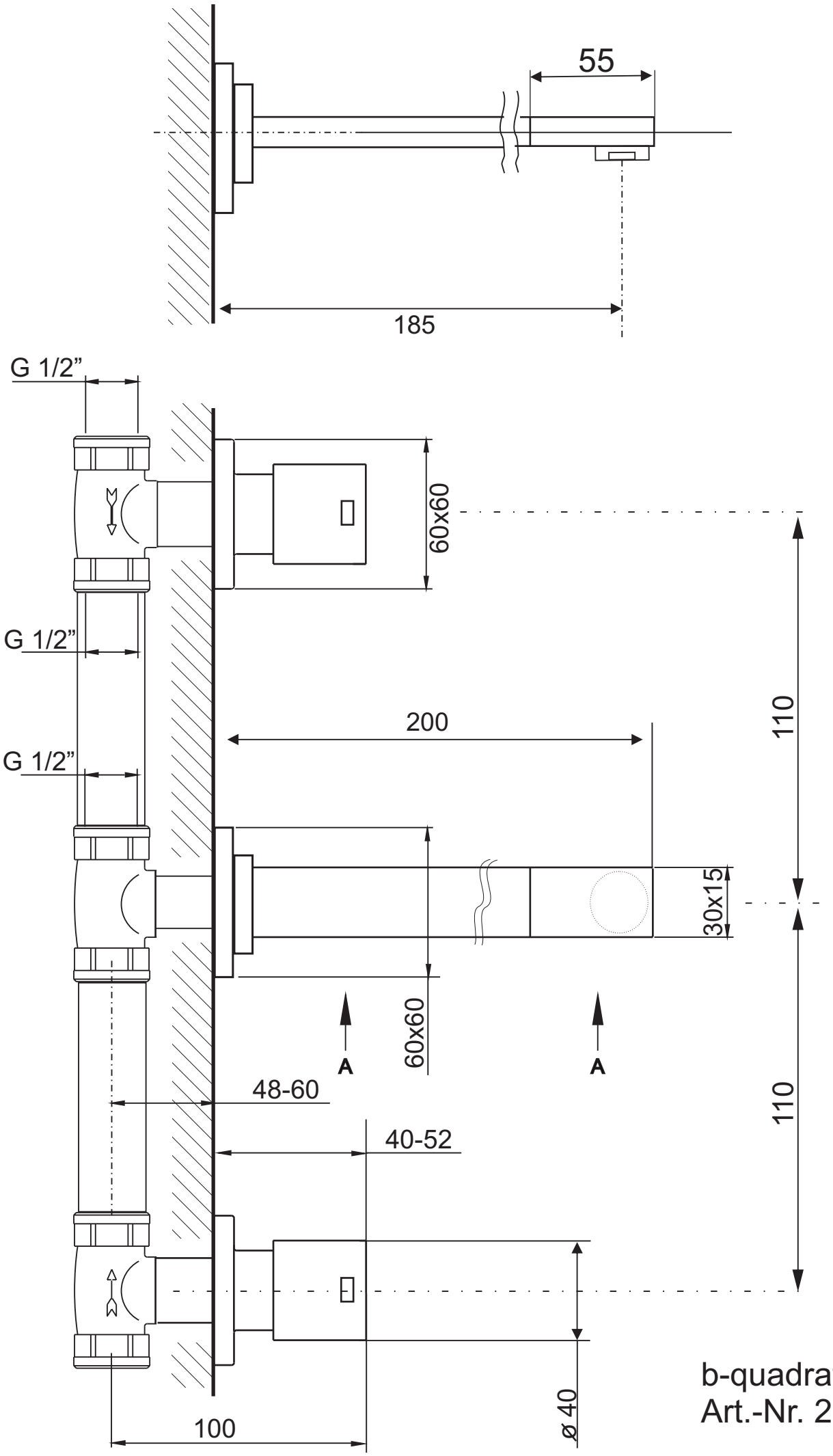

b-quadrat
Art.-Nr. 20620