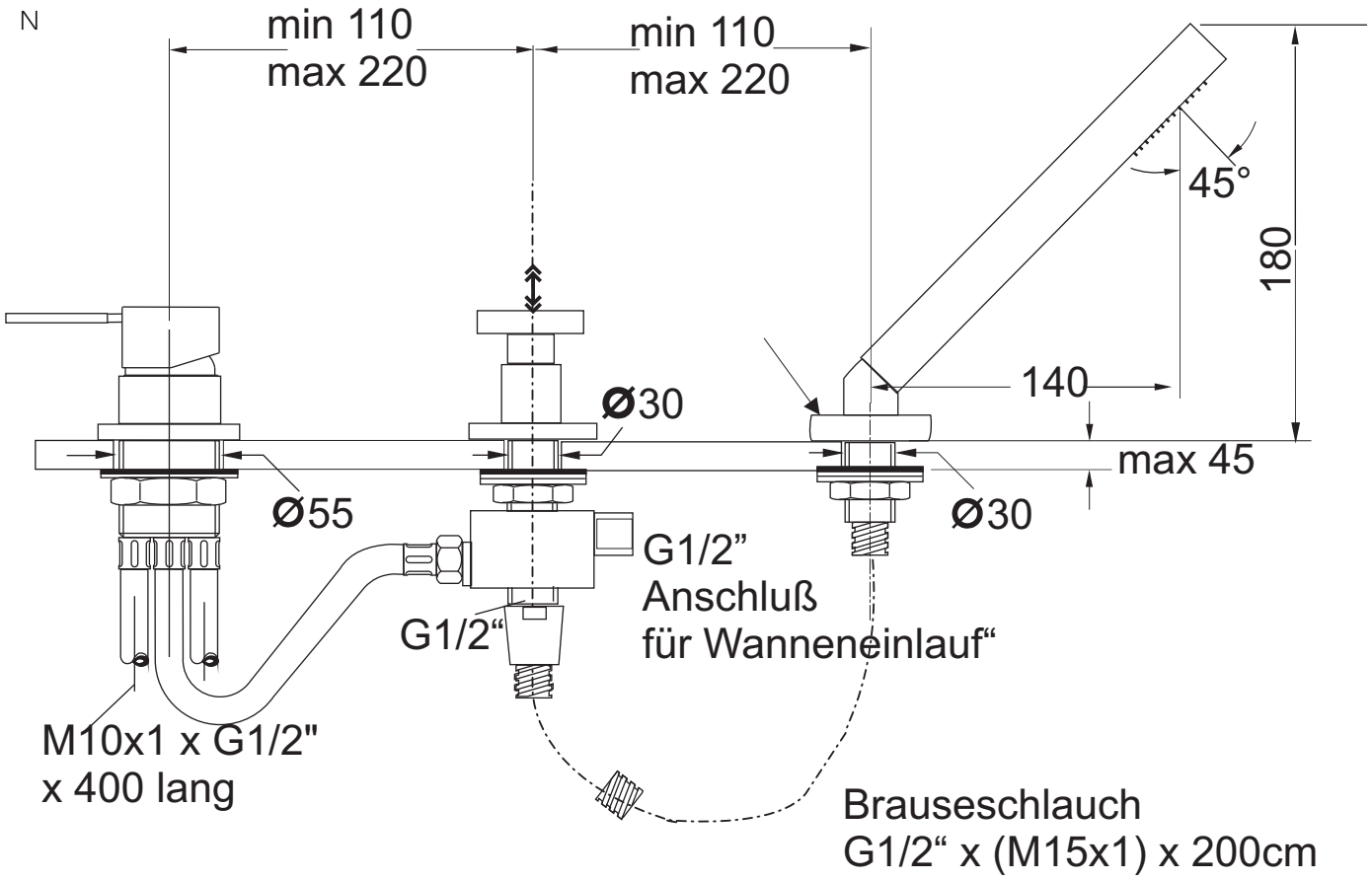

B-QUADRAT Einhebel-Dreiloch-Wannenfüll-
und Brausebatterie für entfernt liegenden Wanneneinlauf

Art.-Nr.: 60 475-C